MIXER "serie Giò"

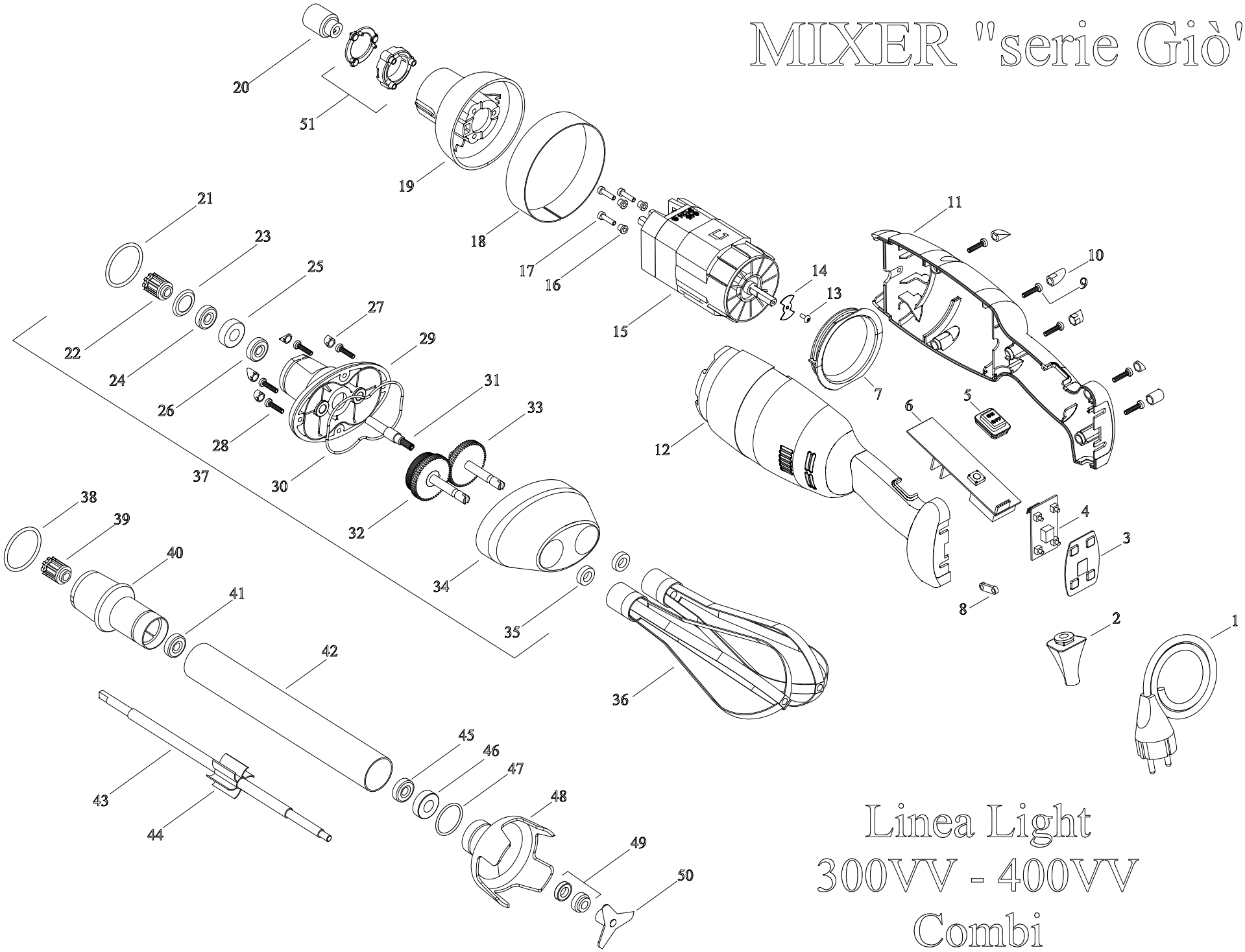

Linea Light
300VV - 400VV
Combi

DATA ULTIMA MODIFICA	10/01/2011
NOTE	

MIXER 300VV - 400VV Serie Giò

N.	Denominazione	Codice
1	CAVO ALIMENTAZIONE V.230/50-60Hz	F2734
	CAVO ALIMENTAZIONE V.110/60Hz	F2751
2	PASSACAVO GOMMA	F2752
3	ADESIVO TASTIERA "VV"	F2753
4	TASTIERA DIGITALE MIXER 300 "VV"	F2754
	TASTIERA DIGITALE MIXER 400 "VV"	F2755
5	COPRIPULSANTE IN GOMMA	F2756
6	SCHEDA POT. MIXER 300 "VV" V.230/50-60Hz	F2757
	SCHEDA POT. MIXER 400 "VV" V.230/50-60Hz	F2758
	SCHEDA POT. MIXER 300 "VV" V.110/60Hz	F2759
	SCHEDA POT. MIXER 400 "VV" V.110/60Hz	F2760
7	PROLUNGA MOTORE (SOLO MIXER 300 W.)	F2761
8	BLOCCA CAVO PLASTICA	F2802
9	VITE 4x16 (n.5 pz.)	F2762
10	TAPPI SEMIGUSCIO (n.5 pz.)	F2763
11	SEMIGUSCIO LATO DESTRO	F2764
12	SEMIGUSCIO LATO SINISTRO	F2765
13	VITE M3x8 PER SENSORE	F2766
14	ELICA SENSORE VELOCITA'	F2767
15	MOTORE 300 WATT V.230/50-60Hz	F2768
	MOTORE 400 WATT V.230/50-60Hz	F2769
	MOTORE 300 WATT V.110/60Hz	F2770
	MOTORE 400 WATT V.110/60Hz	F2771
16	GOMMINI ANTIVIBRANTI (n.3 pz.)	F2772
17	VITE M4x16 (n.3 pz.)	F2773
18	ADESIVO PER MIXER 300VV	F2774
	ADESIVO PER MIXER 400VV	F2775
19	CALOTTA ALLUMINIO	F2776
20	GIUNTO GRANDE FEMMINA	F2523
21	ANELLO OR 3150 PER INNESTO CONICO	F2778
22	GIUNTO MASCHIO CON ANELLO OR	F2777
23	ANELLO FERMACUSCINETTO DA 26mm	F2525
24	CUSCINETTO 608 2RS INOX	F2424
25	ANTIRUMORE IN GOMMA	F2526
26	CUSCINETTO 608 2RS INOX	F2424
27	TAPPI RIDUTTORE (n.4 pz.)	F2779
28	VITE 4x16 (n.4 pz.)	F2762
29	COPERCHIO SCATOLA RIDUTTORE	F2781
30	ANELLO OR 85x1,23 PER SCAT.RIDUTTORE	F2782
31	ALBERINO CON INGRANAGGIO	F2428
32	INGRAN. DOPPIO CON ALBERO INOX	F2430
33	INGRAN. SEMPLICE CON ALBERO INOX	F2431
34	SCATOLA RIDUTTORE	F2783
35	PARAOLIO 8x18x5 (n.2 pz.)	F2419
36	FRUSTA (n.2 pz.)	F2784

N.	Denominazione	Codice
37	GRUPPO RIDUTTORE	F2785
38	ANELLO OR 3150 PER INNESTO CONICO	F2778
39	GIUNTO MASCHIO CON ANELLO OR	F2777
40	INNESTO CONICO	F2786
41	CUSCINETTO 608 2RS INOX	F2424
42	TUBO INOX 35x1,5 L.300mm	F2787
	TUBO INOX 35x1,5 L.400mm	F2788
	TUBO INOX 35x1,5 L.500mm	F2789
43	ALBERINO INOX 10mm L.300mm	F2790
	ALBERINO INOX 10mm L.400mm	F2791
	ALBERINO INOX 10mm L.500mm	F2792
44	RAGNO ANTIVIBRANTE	F2793
45	CUSCINETTO 608 2RS INOX	F2424
46	ANTIRUMORE IN GOMMA	F2526
47	ANELLO OR 4093 PER CAMPANA MEDIA	F2794
48	CAMPANA MEDIA INOX	F2795
49	TENUTA MECCANICA DA 8mm	F2536
50	COLTELLO INOX	F2796
51	ANELLO ISOLANTE	F2810